BRECO*vacuum* AT10

Meterware M / endlos verschweißt (V)

BRECO*vacuum*

AT10 VAC

BRECO*vacuum*

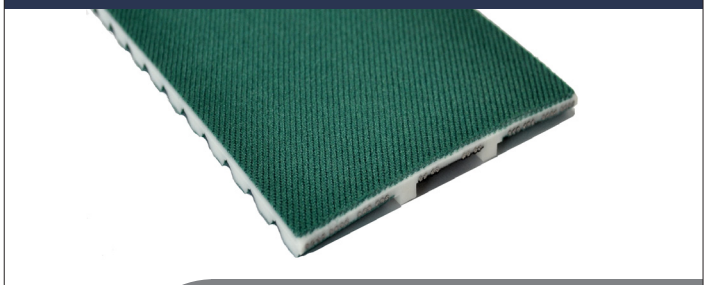

AT10 VAC

Riemenbreiten b [mm]	
50	75

AT10 VAC (M/V)	Lieferbare Längen und Ausführungen
Standardlieferlänge (M)	-
Zuschnitte / Längen > 100 m	-
Mindestlänge endlos verschweißt (V)	1200 mm
Standardmaterial	TPUST1 [1)]
Stahl-Zugträger (Standard)	im Bereich der Verzahnung Standard
E-Zugträger	-
VA-Zugträger (VA301)	im Bereich der Vacuumspur Standard
Polyamidgewebe auf der Zahnseite (PAZ)	grün / fein
Polyamidgewebe auf dem Riemenrücken (PAR)	grün / grob
Polyamidgewebe in der Vacuumspur	schwarz
Durchmesser des Saugloches	≤ 4 mm

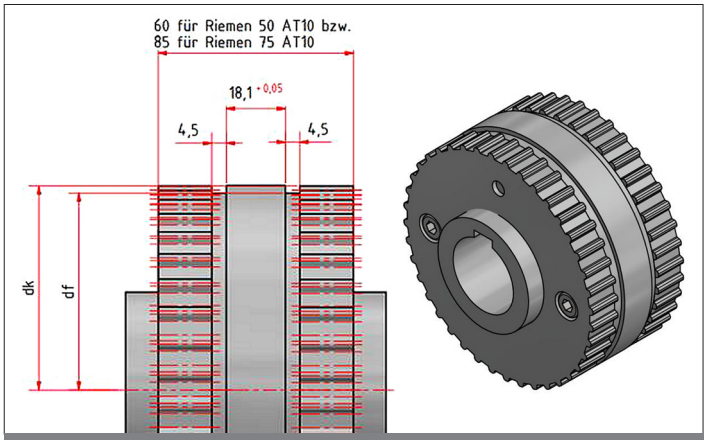

Anschlussmaße Zahnscheibe

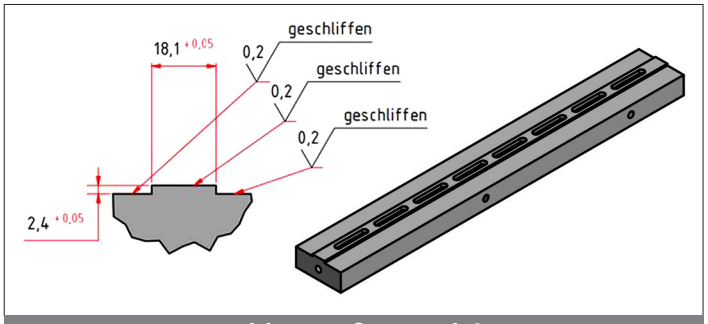

Anschlussmaße Saugleiste

x lieferbar
o Mindestabnahmemenge anfragen
\- nicht lieferbar
1) weitere Materialien auf Anfrage

BRECO*vacuum* AT10

Meterware M / endlos verschweißt (V)

BRECO*vacuum* AT10 (M/V)	Spezifische Zahntragfähigkeit	
Drehzahl n [min^{-1}]	F_{tspez} [N/cm] **b=50 mm**	F_{tspez} [N/cm] **b=75 mm**
0	36,8	55,4
20	36,2	54,6
40	35,7	53,8
60	35,2	53,1
80	34,8	52,4
100	34,4	51,8
200	32,5	49,0
300	31,0	46,8
400	29,8	44,9
500	28,7	43,3

BRECO*vacuum* AT10 (M/V)		Zulässige Seilzugkraft F_{zul} / spez. Federrate / Riemengewicht		
Riemenbreite		b [mm]	50	75
M	E- / Stahl-Zugträger	F_{Tzul} [N]	2500	4500
	spez. Federrate (E- / Stahl-Zugträger)	C_{spez} [N]	$1{,}25 \cdot 10^6$	$2{,}24 \cdot 10^6$
	VA-Zugträger	F_{Tzul} [N]	1860	3350
	spez. Federrate (VA-Zugträger)	C_{spez} [N]	$1{,}25 \cdot 10^6$	$2{,}24 \cdot 10^6$
V	E- / Stahl-Zugträger	F_{Tzul} [N]	1250	2250
	VA-Zugträger	F_{Tzul} [N]	930	1675
Riemengewicht	Standard	[kg/m]	0,255	0,413

BRECO*vacuum* AT10 (M/V)			Biegewilligkeit (Mindestzähnezahlen / Mindestdurchmesser)											
			Stahl-Zugträger				E-Zugträger				VA-Zugträger			
			Standard	DL	DR	T	Standard	DL	DR	T	Standard	DL	DR	T
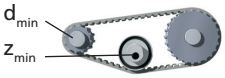	ohne Gegenbiegung	z_{min}	38	-	-	-	-	-	-	-	38	-	-	-
		d_{min} [mm]	120	-	-	-	-	-	-	-	120	-	-	-
	mit Gegenbiegung	z_{min}	47	-	-	-	-	-	-	-	47	-	-	-
		d_{min} [mm]	150	-	-	-	-	-	-	-	150	-	-	-