ARATRON LAGERSORTIMENT - HIWIN RULLADE KULSKRUVAR

HIWIN RULLADE KULSKRUVAR HÖGERGÄNGADE MED FLÄNSMUTTRAR ENLIGT DIN 69051

Benämning	Aratron art.nr.	Nominell diameter	Kärn diameter	Stigning	Kul-diameter	Kulbanor, varv	Dynamisk last 1x10^6 revs C(N)	Statisk last Co (N)	D	L1	L2	TYPE	D6	H1	L7	D4	D5	Smörj-hål	L11
R16-05T3-FSI-NW	1042415	16	12,9	5	3,175	3	8100	11700	28	10	40	1	48	40	10	38	5,5	M6x1	5
R16-10T3-FSI-NW	1042416	16	12,7	10	3,175	3	7790	10800	28	10	60	1	48	40	10	38	5,5	M6x1	5
R20-05K4-FSC-NW	1042418	20	16,9	5	3,175	4	16400	32740	36	10	40	1	58	44	10	47	6,6	M6x1	5
R20-10K3-FSC-NW	1042419	20	16,6	10	3,175	3	12100	23500	36	10	48	1	58	44	10	47	6,6	M6x1	5
R20-20K2-FSC-NW	1042420	20	17,1	20	3,175	2	8400	15300	36	10	57	1	58	44	10	47	6,6	M6x1	5
R25-05K4-FSC-NW	1042422	25	22,3	5	3,175	4	18200	40700	40	10	43	1	62	48	10	51	6,6	M6x1	5
R25-10K4-FSC-NW	1042424	25	21,8	10	3,175	4	18100	44900	40	16	61	1	62	48	10	51	6,6	M6x1	5
R25-25K2-FSC-NW	1042425	25	22,1	25	3,175	2	9300	19100	40	16	70	1	62	48	10	51	6,6	M6x1	5
R32-05K6-FSC-NW	1042427	32	29,1	5	3,175	6	29200	81900	50	10	48	1	80	62	12	65	9	M6x1	6
R32-10K5-FSC-NW	1042429	32	28,6	10	3,969	5	33000	80100	50	16	77	1	80	62	12	65	9	M6x1	6
R32-10K5-FSC-NW-SN*	1042426	32	28,6	10	3,969	5	33000	80100	55	10	77+10	1	85	62	12	70	9	M6x1	6
R32-20K3-FSC-NW	1042430	32	28,6	20	3,969	3	20900	48500	50	16	88	1	80	62	12	65	9	M6x1	6
R32-32K2-FSC-NW	1042431	32	28,7	32	3,969	2	14200	31700	50	16	88	1	80	62	12	65	9	M6x1	6
R38-10K6-FSC-NW	1042433	38	32,8	10	6,35	6	81700	189500	63	16	90	2	93	70	14	78	9	M8x1	7
R38-20K5-FSC-NW	1042434	38	32,8	20	6,35	5	68600	155320	63	16	128	2	93	70	14	78	9	M8x1	7
R38-40K2-FSC-NW	1042435	38	32,8	40	6,35	2	28600	59100	63	16	102	2	93	70	14	78	9	M8x1	7
R40-05K6-FSC-NW	1042436	40	36,8	5	3,175	6	31700	100600	63	10	50	2	93	70	14	78	9	M8x1	7
R48-10K6-FSC-NW	1042437	48	42,9	10	6,35	6	91600	242800	75	20	90	2	110	85	16	93	11	M8x1	8

** SN = Safety Nut = Säkerhetsmutter*

Samtliga mått anges i millimeter [mm]

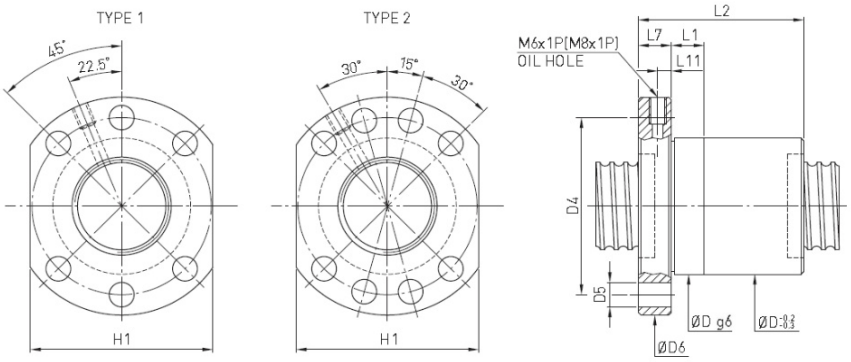

HIWIN RULLADE KULSKRUVAR VÄNSTERGÄNGADE MED FLÄNSMUTTRAR ENLIGT DIN 69051

Benämning	Aratron art.nr.	Nominell diameter	Kärn diameter	Stigning	Kul-diameter	Kulbanor, varv	Dynamisk last 1x10^6 revs C(N)	Statisk last Co (N)	D	L1	L2	TYPE	D6	H1	L7	D4	D5	Smörjhål
L20-05K3-FSC-SH	1040927	20	16,9	5	3,175	3	12800	24100	36	10	36	1	58	44	10	47	6,6	M6x1
L32-05K3-FSC-SH	1040928	32	29,1	5	3,175	3	16000	39500	50	10	33	1	80	62	12	65	9	M6x1
L40-05K6-FSC-SH	1040929	40	36,8	5	3,175	6	32200	100600	63	20	50	2	93	70	14	78	9	M8x1

Samtliga mått anges i millimeter [mm]

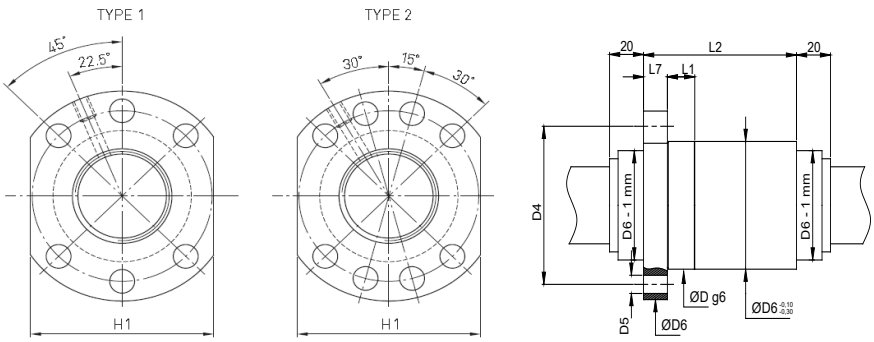

HIWIN RULLADE KULSKRUVAR HÖGERGÄNGADE MED FYRKANTSMUTTRAR (SSV)

Benämning	Aratron art.nr.	Nominell diameter	Kärn diameter	Stigning	Kul-diameter	Kul-banor	Dynamisk last 1x10^6 revs C(N)	Statiskt last Co (N)	W	F	Hxt	L	B	C	K	T	A	M (max)
R16-05B1-SSV-NW	1042413	16	12,9	5	3,175	2,5x1	8490	12260	42	16	M5x8	36	32	22	7	21,5	M6x1	38
R20-05B1-SSV-NW	1042417	20	16,9	5	3,175	2,5x1	9310	15260	48	17	M6x10	35	35	22	6,5	9	M6x1	39
R25-05B1-SSV-NW	1042421	25	22,3	5	3,175	2,5x1	10560	19870	60	20	M8x12	35	40	22	6,5	9,5	M6x1	45
R25-10B2-SSV-NW	1042423	25	20,7	10	6,35	2,5x2	47700	79680	60	23	M8x12	94	40	60	17	10	M6x1	53
R32-10B2-SSV-NW	1042428	32	27,7	10	6,35	2,5x2	54740	103450	70	26	M8x12	94	50	60	17	12	M6x1	62

Samtliga mått anges i millimeter [mm]

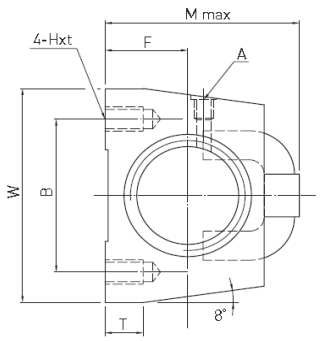

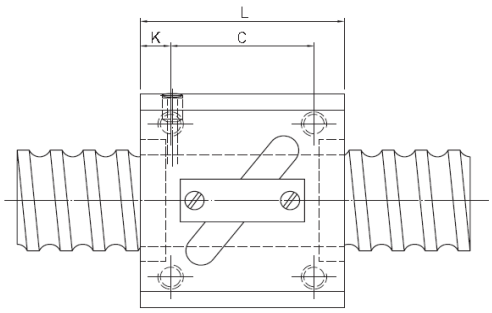

NW Wiper

Sitter som standard på högergängade FSC DIN kulskruvsmuttrar och SSV muttrar.

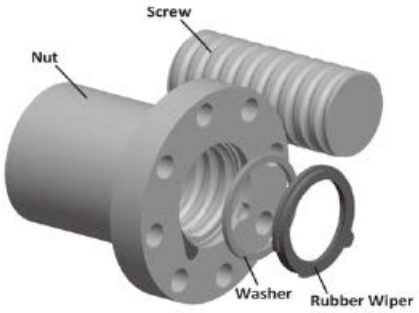

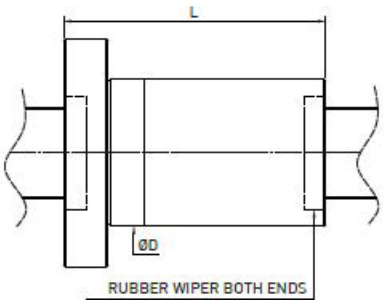

PRECISION FÖR LAGERFÖRDA KULSKRUVAR

- Noggrannhetsklass: C7 (v300 = 0,050 mm)
- Axiellt glapp kulmutter: max 0,02-0,07 mm (beroende på modell och kulstorlek)

HIWIN RULLADE KULSKRUVAR – PRODUKTKODNING

HIWIN order code for rolled ballscrews.
In order to clearly identify the ballscrew, information about the ballscrew shaft and nut is needed.

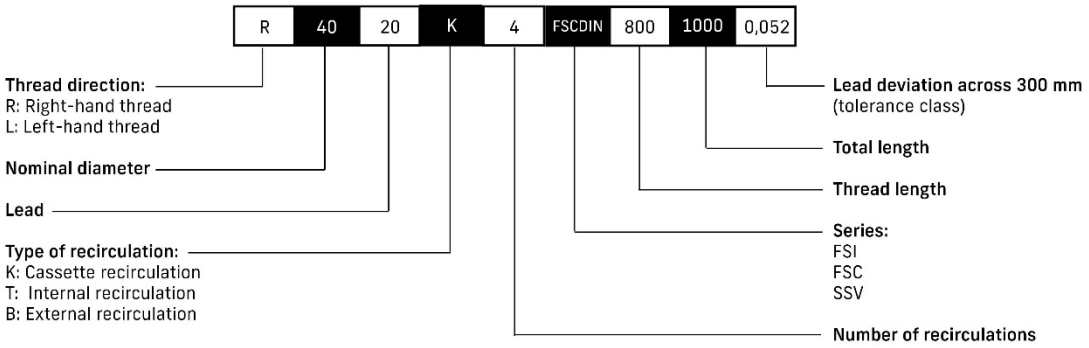

Order code for ballscrew shaft without the nut.

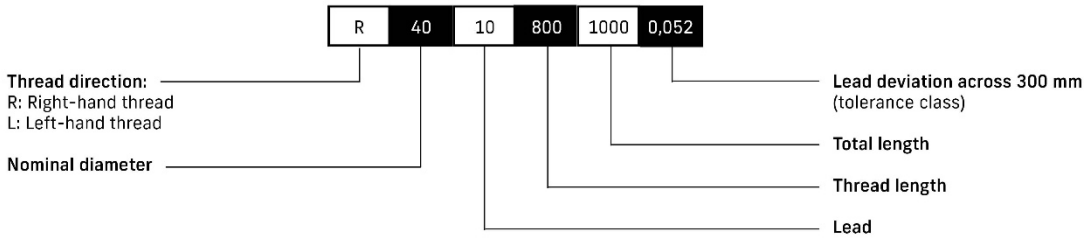

Order code for ballscrew nut without the shaft.

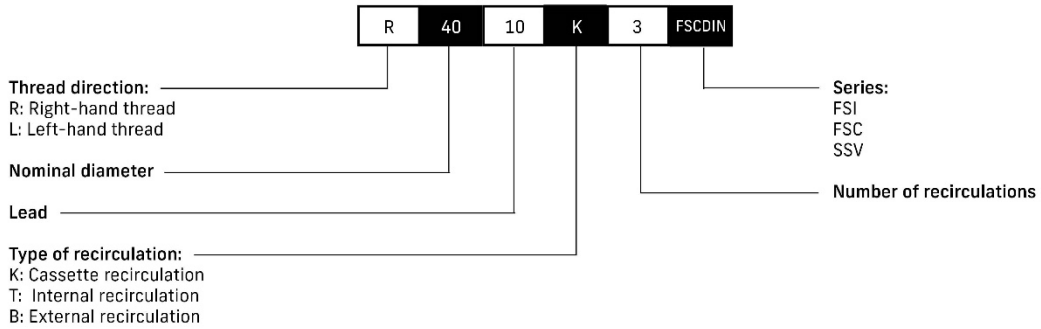

Källa: HIWIN BS-09-2-EN-2503-K

Har du frågor om våra kulskruvar?
Kontakta oss på info@aratron.se eller 08-404 16 00
https://aratron.se/vara-produkter/kulskruvar/rullade-kulskruvar/