> Drive evo 0

Drive evo 0 - CAMPO DI APPLICAZIONE APPLICATION FIELD

Finestre a sporgere
Top hinged windows

Cupole
Domes

Sistemi frangisole
Sunshade systems

Per applicazioni che prevedono l'utilizzo del motore in esterno e quindi soggetto ad agenti atmosferici, si raccomanda di consultare il nostro servizio tecnico commerciale
In case of outdoor applications please it is strongly reccomended to ask for support to our technical service

Drive evo 0 - DESCRIZIONE DI CAPITOLATO DESCRIPTION OF SPECIFICATIONS

Attuatore elettrico lineare MINGARDI con movimento a cremagliera sezione 12x12 contenuta all'interno del corpo tubolare in alluminio. Funzionamento con tensione di alimentazione 110 - 240 V AC (50/60 Hz) conforme alle direttive 2006/42/EC e 2014/30/EC. Predisposto di sistema di fine corsa elettronico in apertura e in chiusura con protezione da sovraccarico. Collegabile in parallelo, corpo motoriduttore in nylon PA66 17FV. Colori: motoriduttore grigio (G) corpo tubolare argento completo di accessori di fissaggio.

MINGARDI linear electric actuator with movement by a 12x12 section rack contained inside the aluminium tubolar. Operating voltage: 110 - 240 V AC (50/60Hz) in compliance with Directive 2006/42/EC and 2014/30/EC. Predisposed of a system of electronic limit switch in opening and closing with overload protection. It can be connected in parallel. Reduction unit body and cover is in die-cast aluminium (cover in ABS 230V AC 50Hz version). Colours: gearmotor grey (G), silver tubolar body. Complete with fixing accessories.

Drive evo 0 - CARATTERISTICHE TECNICHE TECHNICAL FEATURES

Forza / Force	Spinta / Thrust: 500N - Trazione / Tensile: 500N
Voltaggio / Voltage	110 - 240 V AC (50/60 Hz)
Fine corsa apertura e chiusura / Limit switch opening and closing	Elettronico / Electronic
Grado di protezione (per uso interno) / Protection degree (indoor use only)	IP 55
Temperatura di funzionamento / Operating temperature	-10°C + 40°C
Cavo nero / Black cable	PVC L. 1500 mm
Certificazioni / Certifications	CE

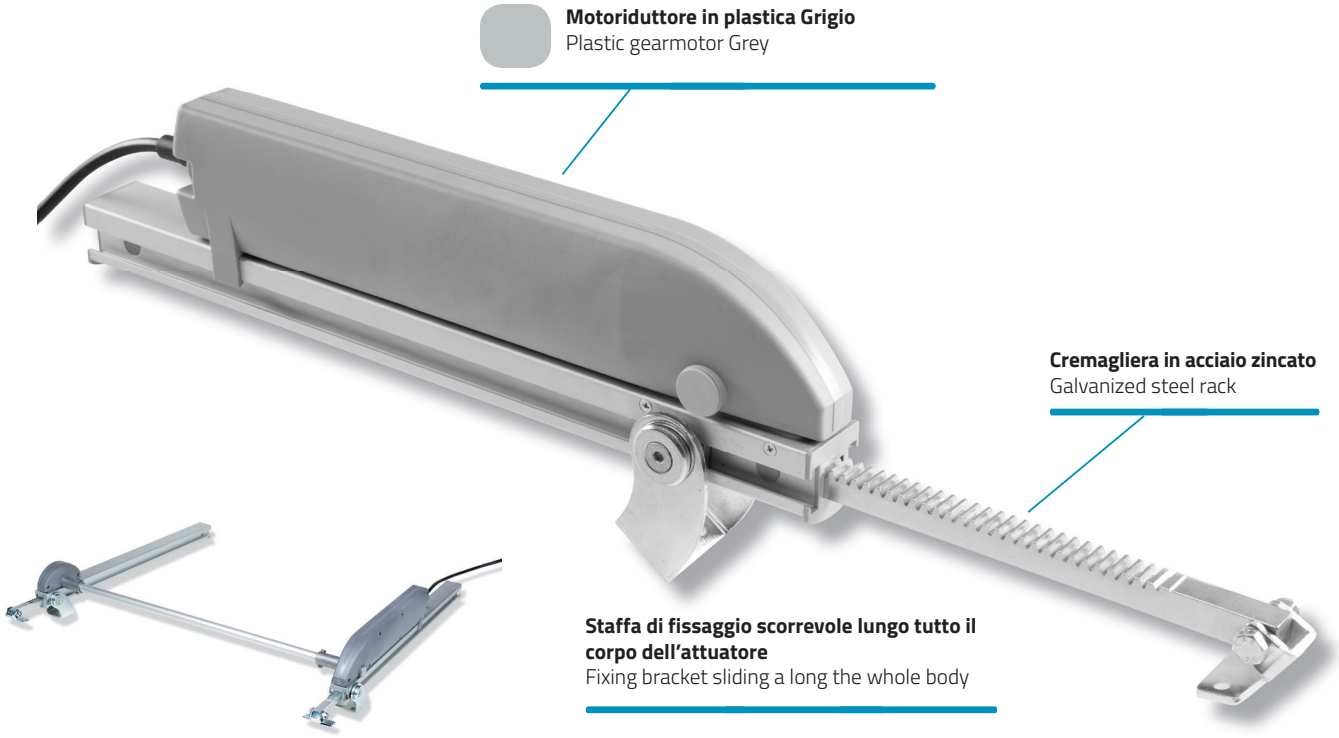

Applicabile in tandem con la barra di collegamento
Tandem operation with connection rod

Drive evo 0 - DIMENSIONALI MOTORIDUTTORE + CREMAGLIERA GEARMOTOR + RACK DIMENSIONS

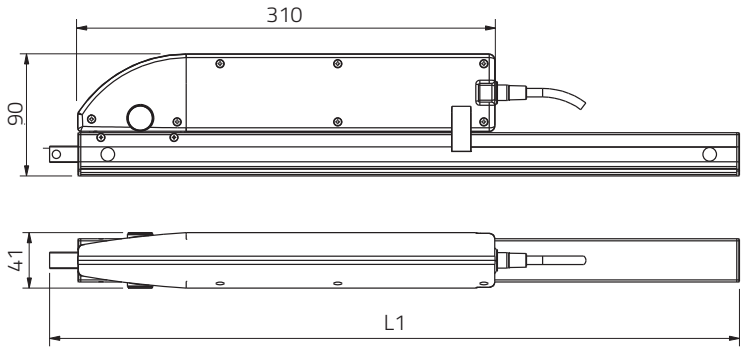

Drive evo 0 - LUNGHEZZE LENGTHS

Corsa / Stroke	180 mm	L = 340 mm
Corsa / Stroke	230 mm	L = 390 mm
Corsa / Stroke	350 mm	L = 510 mm
Corsa / Stroke	550 mm	L = 710 mm
Corsa / Stroke	750 mm	L = 910 mm
Corsa / Stroke	1000 mm	L = 1160 mm

Drive evo 0 - 110-240V AC (50/60 Hz) MOTORIDUTTORE GEARMOTOR

CODE SYSTEM 0	CODICE CODE	DESCRIZIONE DESCRIPTION	CORSA STROKE	SPINTA/TRAZIONE THRUST/TENSILE	POTENZA POWER	GRADO DI PROT. PROT. DEGREE	VELOCITA' MIN. SPEED MIN.	MOTORE MOTOR	PREZZO CAD. PRICE EACH
2700484	2701033	Drive evo 0	/	500 N	34 W	IP 55	ca. 13 mm/s	Grigio / Grey	€ 165,07

Drive evo 0 - 110-240V AC (50/60 Hz) MOTOR. + CREMAGLIERA CON STAFFE GEARMOTOR + RACK WITH BRACKETS

CODE SYSTEM 0	CODICE CODE	DESCRIZIONE DESCRIPTION	CORSA STROKE	SPINTA/TRAZIONE THRUST/TENSILE	POTENZA POWER	GRADO DI PROT. PROT. DEGREE	VELOCITA' MIN. SPEED MIN.	MOTORE MOTOR	PREZZO CAD. PRICE EACH
2700486	2701036	Drive evo 0	180 mm	500 N	34 W	IP 55	ca. 13 mm/s	Grigio / Grey	€ 201,20
2700487	2701037	Drive evo 0	230 mm	500 N	34 W	IP 55	ca. 13 mm/s	Grigio / Grey	€ 205,43
2700376	2701038	Drive evo 0	350 mm	500 N	34 W	IP 55	ca. 13 mm/s	Grigio / Grey	€ 209,65
2700488	2701039	Drive evo 0	550 mm	500 N	34 W	IP 55	ca. 13 mm/s	Grigio / Grey	€ 220,48
2700489	2701040	Drive evo 0	750 mm	500 N	34 W	IP 55	ca. 13 mm/s	Grigio / Grey	€ 230,73
2700490	2701041	Drive evo 0	1000 mm	500 N	34 W	IP 55	ca. 13 mm/s	Grigio / Grey	€ 243,38

I valori prestazionali riportati nelle tabelle sono valori medi verificati in condizioni di utilizzo standard / The values indicated on the tables are average values were recorded in condition of normal use

> Drive evo 0

Drive evo 0 - DIMENSIONALI GRUPPO CONDOTTO + CREMAGLIERA GEAR DRIVEN + RACK DIMENSIONS

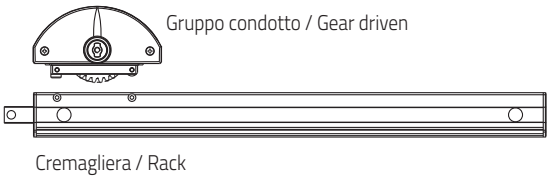

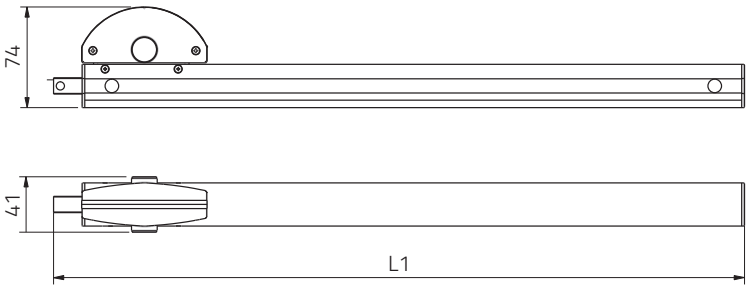

Drive evo 0 - LUNGHEZZE LENGTHS

Corsa / Stroke	180 mm	L = 340 mm
Corsa / Stroke	230 mm	L = 390 mm
Corsa / Stroke	350 mm	L = 510 mm
Corsa / Stroke	550 mm	L = 710 mm
Corsa / Stroke	750 mm	L = 910 mm
Corsa / Stroke	1000 mm	L = 1160 mm

Drive evo 0 - CONDOTTO GEAR DRIVEN

CODE SYSTEM 0	CODICE CODE	DESCRIZIONE DESCRIPTION	PREZZO CAD. PRICE EACH
2700512	2700512	Condotto / Gear driven	€ 24,50

Drive evo 0 - CONDOTTO + CREMAGLIERA CON STAFFE GEAR DRIVEN + RACK WITH BRACKETS

CODE SYSTEM 0	CODICE CODE	DESCRIZIONE DESCRIPTION	PREZZO CAD. PRICE EACH
2700528	2700528	Condotto + cremagliera con staffe - 180 mm / Gear driven rack assembly with brackets - 180 mm	€ 61,27
2700538	2700538	Condotto + cremagliera con staffe - 230 mm / Gear driven rack assembly with brackets - 230 mm	€ 65,57
2700384	2700384	Condotto + cremagliera con staffe - 350 mm / Gear driven rack assembly with brackets - 350 mm	€ 69,85
2700548	2700548	Condotto + cremagliera con staffe - 550 mm / Gear driven rack assembly with brackets - 550 mm	€ 80,88
2700550	2700550	Condotto + cremagliera con staffe - 750 mm / Gear driven rack assembly with brackets - 750 mm	€ 91,30
2700551	2700551	Condotto + cremagliera con staffe - 1000 mm / Gear driven rack assembly with brackets - 1000 mm	€ 104,15

Drive evo 0 - CREMAGLIERA CON STAFFE RACK ASSEMBLY WITH BRACKETS

CODE SYSTEM 0	CODICE CODE	DESCRIZIONE DESCRIPTION	PREZZO CAD. PRICE EACH
2700787	2700787	Cremagliera con staffe - 180 mm / Rack assembly with brackets - 180 mm	€ 36,77
2700788	2700788	Cremagliera con staffe - 230 mm / Rack assembly with brackets - 230 mm	€ 41,06
2700500	2700500	Cremagliera con staffe - 350 mm / Rack assembly with brackets - 350 mm	€ 45,34
2700715	2700715	Cremagliera con staffe - 550 mm / Rack assembly with brackets - 550 mm	€ 56,37
2700790	2700790	Cremagliera con staffe - 750 mm / Rack assembly with brackets - 750 mm	€ 66,80
2700510	2700510	Cremagliera con staffe - 1000 mm / Rack assembly with brackets - 1000 mm	€ 79,65

Drive evo 0 - BARRA DI COLLEGAMENTO CONNECTION ROD

CODE SYSTEM 0	CODICE CODE	DESCRIZIONE DESCRIPTION	PREZZO CAD. PRICE EACH
2700081	2700081	Barra di collegamento - Lunghezza 890 mm / Connection rod - Length 890 mm	€ 10,49
2700082	2700082	Barra di collegamento - Lunghezza 1140 mm / Connection rod - Length 1140 mm	€ 10,52
2700083	2700083	Barra di collegamento - Lunghezza 1390 mm / Connection rod - Length 1390 mm	€ 13,88
2700084	2700084	Barra di collegamento - Lunghezza 1640 mm / Connection rod - Length 1640 mm	€ 15,78
2700085	2700085	Barra di collegamento - Lunghezza 1890 mm / Connection rod - Length 1890 mm	€ 17,66

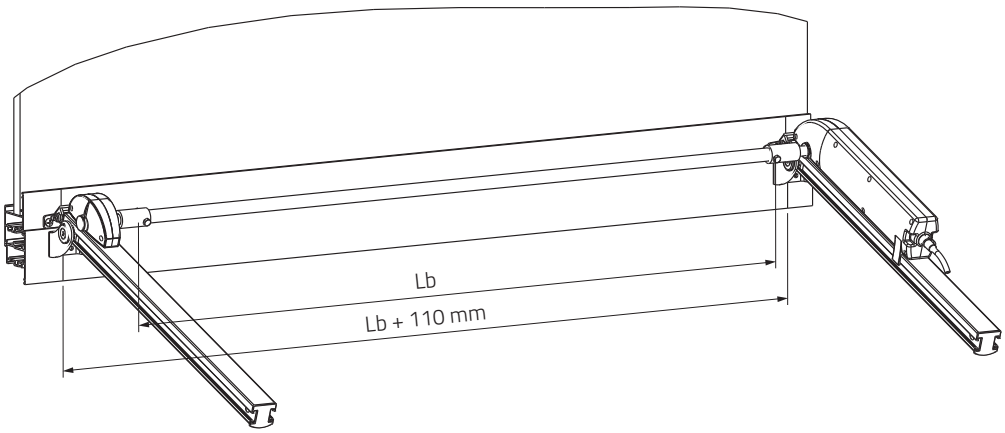

Drive evo 0

Lb	Lb + 110 mm
890	1000
1140	1250
1390	1500
1640	1750
1890	2000 mm

Drive evo 0 - ACCESSORI ACCESSORIES

CODE SYSTEM 0	CODICE CODE	DESCRIZIONE DESCRIPTION	PREZZO CAD. PRICE EACH
2700518	2700518	Gruppo accessori di fissaggio / Fixing brackets	€ 7,35
2700086	2700086	Accessori per attacco barra di collegamento / Accessories for connecting rod	€ 26,13

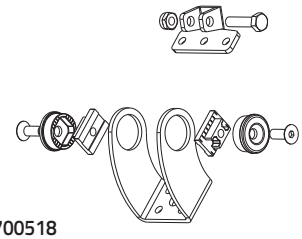

2700518

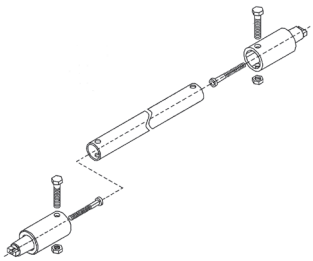

2700086